■type A

W=1260

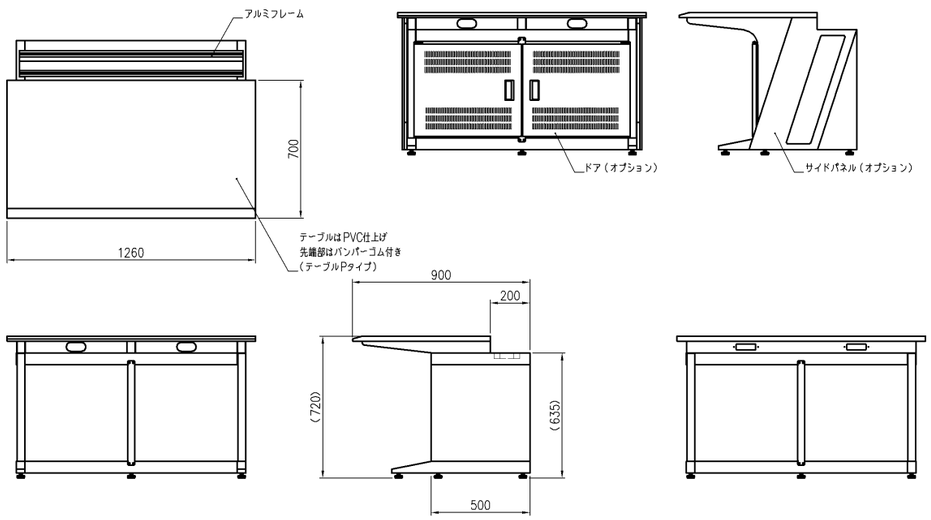
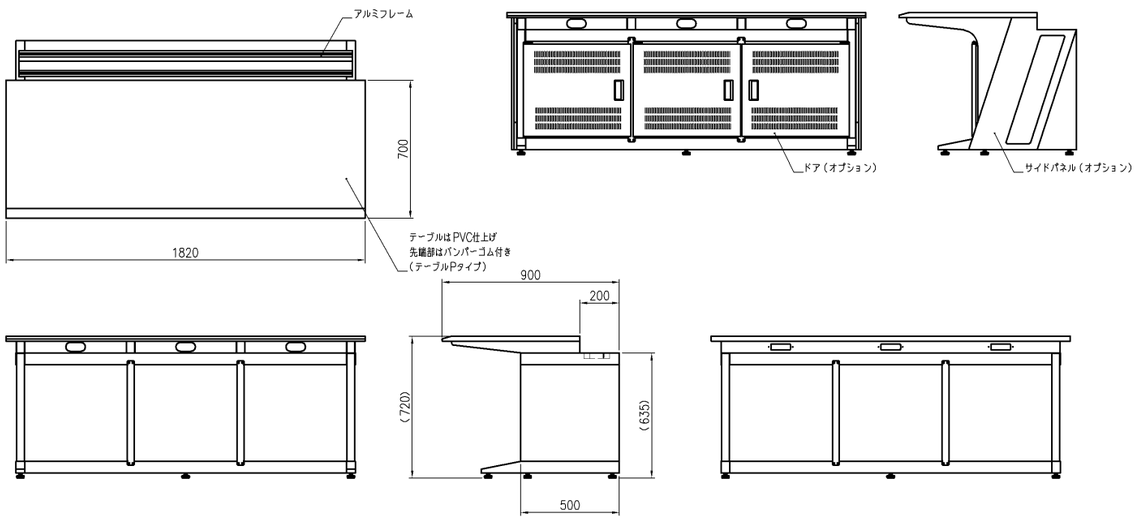
W=1820